CBF s.r.l. - Via Caboto, 3 - 36075 Montecchio Maggiore (VI)
Tel. 0444 499141 / 0444 499143 - Fax 0444 499145
e-mail: info@cbfhydraulic.com - http://www.cbfhydraulic.com

Valvola elettrica modulare 2/2 doppio effetto – luce 6
Solenoid valve 2/2, sandwich mounting, double effect – NG6

mod. EV08-2X-D-F-C3-TC

Corpo in alluminio
Aluminium body

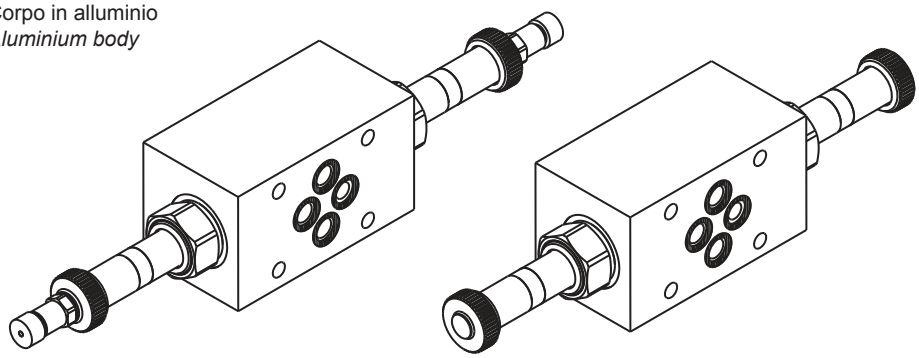

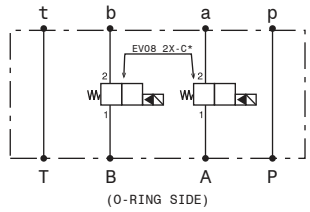

Portata massima *Max flow*	40 l/min *10.5 gpm*
Pressione massima *Max pressure*	300 bar *4300 psi*

Dati e tarature ottenuti usando olio con viscosità 30 cSt a 50°C
Performaces and calibrations are carried out by using hydraulic oil with 30 cSt viscosity at 50°C

Viscosità consigliate *Recommended viscosity*	10 ÷ 420 cSt
Temperature di lavoro *Working temperature*	-20 ÷ +90 °C
Filtrazione assoluta *Absolute filitration*	25 µ

Modello *Type*	H
EV0820 **EV0822**	59
EV0820M **EV0822M**	81
EV0821 **EV0823**	64
EV0821M **EV0823M**	84

Emergenze disponibili su richiesta
Emergency availiable upon request

Normally closed

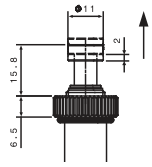

In tiro con ritorno a molla
To pull with spring return

Normally open

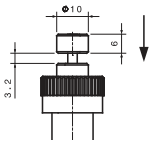

In spinta con ritorno a molla
To push with spring return

Bobina venduta separatamente mod. S1
Coil sold separately mod. S1

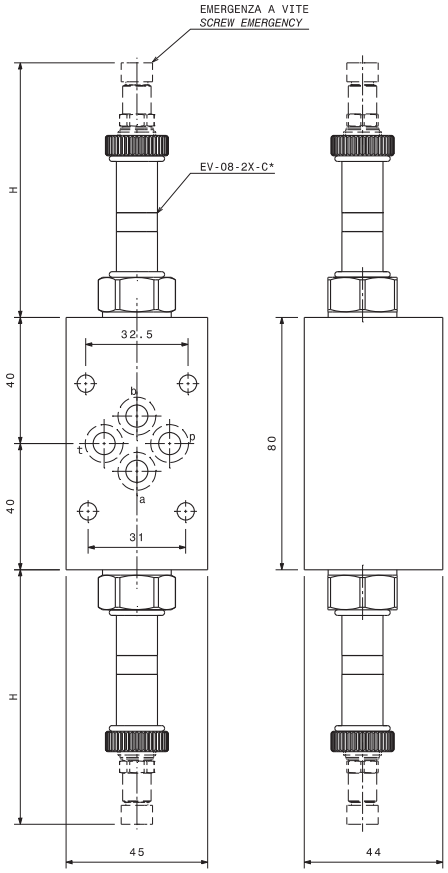

* schemi idraulici
** hydraulic diagrams*

For flow diagram see
PRESSURE DROP SOLENOID VALVE(1)

Sigla di ordinazione / Ordering code

EV082X — D-F-C3-TC

Modello
Type
EV0820 EV0821
EV0822 EV0823
EV0820M EV0821M
EV0822M EV0823M

EV0820	EV0821	*EV0820M*	*EV0821M*
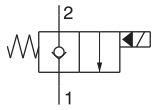	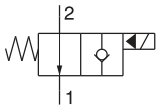	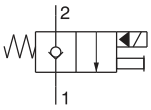	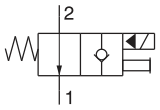

EV0822	EV0823	*EV0822M*	*EV0823M*
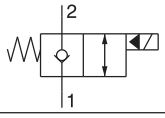	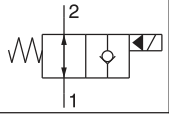	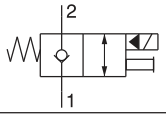	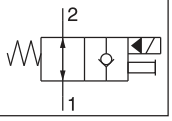

I dati non sono impegnativi, **CBF** si riserva di apportare modifiche senza preavviso.
*The specifications are not binding, **CBF** reserves the right to introduce modifications without notice.*